NW20.B.361.&.0UJA&&.JEF&&.021DF.0027/12.121027

Беляева О. А.

Метрологический контроль

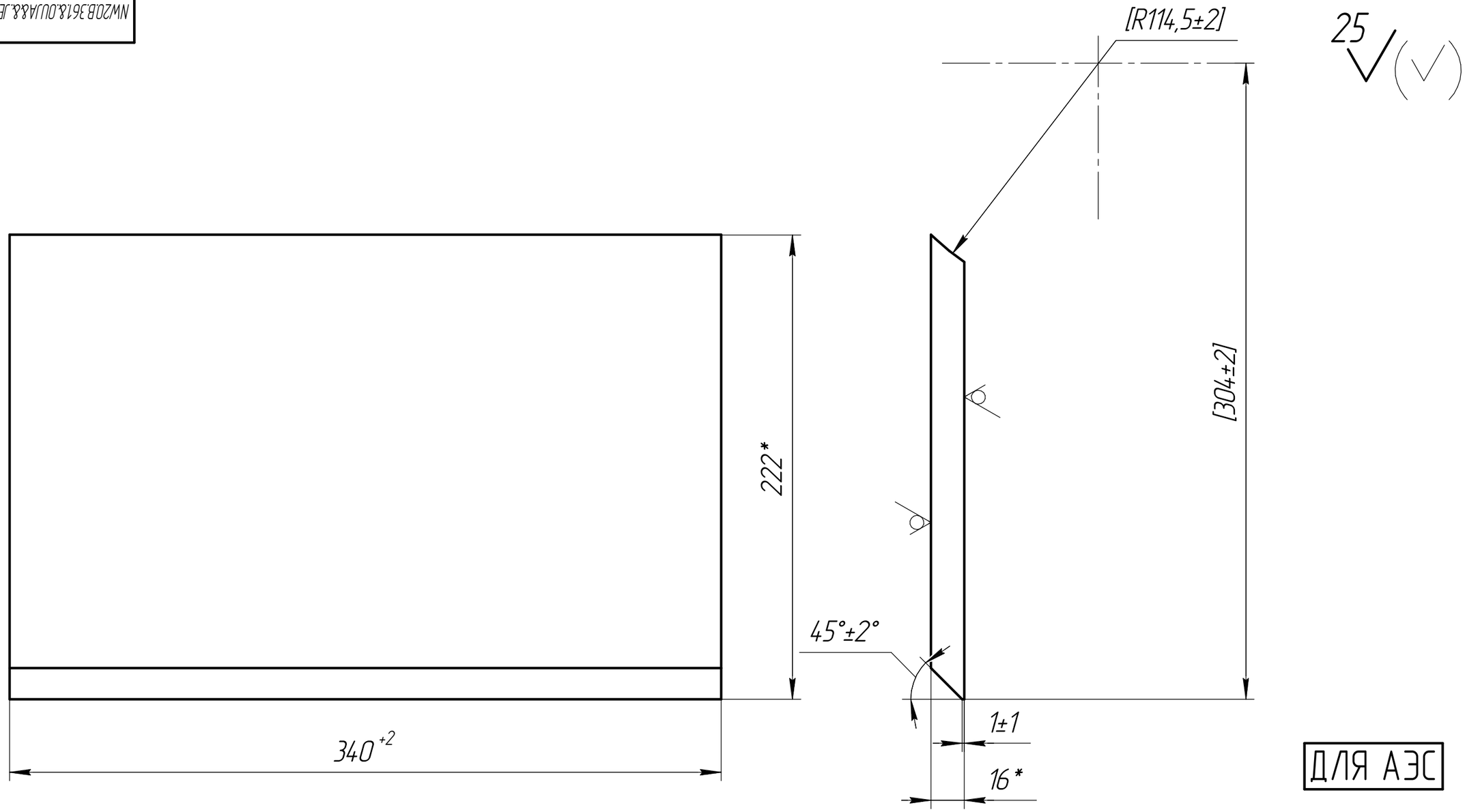

ДЛЯ АЭС

1. * Размеры для справок.
2. Размеры в квадратных скобках выполнить в сборе.
3. Требования к материалу по NW20.B.361.&.0UJA&.JEF&&.021.YS.0002/12.121.000 ТБ1.
4. Остальные технические требования и маркировка по NW20.D.361.1.0UJA&&.JEF&&.021.MD.1001/12.121.000.

Изм.	Лист	№ докум.	Подп.	Дата
Разраб.		Виноградов		01.13 г
Пров.		Федоров		01.13 г
Т.контр.		Субботина		01.13 г
Нач. ОГК		Неупокоева		01.13 г
Н.контр.		Федоров		01.13 г
Утв.		Шабан		01.13 г

NW20.B.361.&.0UJA&&.JEF&&.021.DF.0027/12.121.027

Ребро

Лит.	Масса	Масштаб
	9,00	1:2
Лист	Листов 1	

Лист Б-ПН-16 ГОСТ 19903-74 / Ст3сп3-св ГОСТ 14637-89

ООО "СТЭП"

Копировал

Формат А3

Подп. и дата

Инв. № дубл.

Взам. инв. №

Подп. и дата

Инв. № подл. 12-121